Levičnikova ulica 11
LJUBLJANA

Dokument: PROTOKOL RAVNANJA V PRIMERU BOLEZNI IN DRUGIH DOGODKOV

Izdaja: **3**
Velja od: **1.10.2022**

	Ime in priimek	Datum
	Marinka ADROMAKO	
	Matej GROS	1.7.2004
		13.09.2012
Pripravili:	Jana BUT - dopolnitve	01.09.2022

Interni dokument je povzet po Priporočilih za ukrepanje v vrtcu ob nujnih stanjih in nenadno nastalih bolezenskih znakih, NIJZ, 2022

KAZALO

SPREJEM OTROKA V VRTEC…… 3
KDAJ OTROK NE SODI V VRTEC?.....3
VKLJUČITEV OTROKA V VRTEC PO PREBOLELI BOLEZNI…….……..4
DAJANJE TERAPIJE OTROKOM V VRTCU.……6
POŠKODBE OTROK V VRTCU……..…….7
DIAGRAMI…….8
Priloga 1: Pooblastilo za dajanje zdravila v vrtcu……..16
Priloga 2: Evidenca o dajanju zdravila……17
Priloga 3: Poročilo o nastanku poškodbe/zastrupitve in ukrepanju……18
Priloga 4: Soglasje staršev za dajanje antipiretika, claritina, repelentov in pregledovanje lasišča…….…… .19
Priloga 5: Izjava staršev, da je otrok zdrav……...20

Protokol ravnanja v primeru bolezni in drugih dogodkov je interni dokument, **ki je namenjen strokovnim delavcem vrtca,** kot v pomoč pri ravnanju ob različnih dogodkih in primerih, ki se zgodijo v vrtcu.

SPREJEM OTROKA V VRTEC

Pred sprejemom otroka v vrtec morajo starši prinesti zdravniško potrdilo s katerim pediater potrdi, da otrok nima kontraindikacij za sprejem v vrtec. Na potrdilu so tudi navedene zdravstvene posebnosti (alergije in druge kronične bolezni).
Otrok ne more biti vključen v vrtec, če ni bil cepljen proti ošpicam, mumpsu in rdečkam, razen kadar za to obstajajo medicinski razlogi. Skladno s členom 51. a Zakona o nalezljivih boleznih se zavrne vključitev necepljenega otroka v javni vrtec ali v javno sofinancirane programe zasebnega vrtca v skladu z zakonom, ki ureja vrtce, če iz potrdila pediatra o zdravstvenem stanju otroka izhaja, da otrok ni bil cepljen proti ošpicam, mumpsu in rdečkam, pa za to ne obstajajo medicinski razlogi, ugotovljeni z odločbo o opustitvi cepljenja iz člena 22. č tega zakona. Ne glede na to določbo pa se lahko v vrtec vključi otrok, ki je v postopku pridobitve odločbe o opustitvi cepljenja iz člena 22. č zakona. V takem primeru se pogoji za vključitev otroka v vrtec preverjajo ob vključitvi v naslednjem šolskem letu.

Če ima otrok zdravstvene posebnosti, morajo starši prinesti natančna navodila za ravnanje. Ob dieti, prinesejo zdravniško potrdilo z navodili za prehrano, ki ga je potrebno dostaviti OPZHR. Ob drugih zdravstvenih posebnostih (astma, nagnjenost k vročinskim krčem) pa morajo starši prinesti v vrtec natančna navodila za ravnanje.

O zdravstvenih posebnostih otrok v skupini, je vzgojitelj o tem dolžan opozoriti vse druge strokovne delavce na enoti. Zapisi o zdravstvenih posebnostih otrok (diete, druge kronične bolezni) naj bodo v igralnici na skupno dogovorjenem mestu, ki mora biti dostopno za zaposlene v vrtcu in nedostopno za starše in druge obiskovalce vrtca – upoštevanje varstva osebnih podatkov.

KDAJ OTROK NE SODI V VRTEC?

Bolan otrok ne sodi v vrtec, pa ne le zato, ker lahko širi bolezen in okuži svoje vrstnike, ampak predvsem zato, ker potrebuje počitek, mir, pozornost in skrbno nego, ki je v vrtcu ne more biti deležen v zadostni meri. In kateri so znaki, ki starše opozorijo, da njihov otrok potrebuje domačo nego?
V vrtec ne sodi otrok, ki:

- ima povišano telesno temperaturo,
- je v zadnjih 24 urah več kot 2 krat bruhal, razen kadar to ni povezano z okužbo,
- ima drisko (vodeno blato več kot 2 krat dnevno), razen, če je že pojasnjeno, da vzroki te driske niso infekcijski (na primer driska zaradi alergije na hrano),
- ima izpuščaj z ali brez povišane temperature, razen, kadar zdravnik potrdi, da gre za neinfekcijski izpuščaj (piki insektov, alergijski izpuščaj),

- ima gnojni izcedek iz noska s kihanjem in kašljanjem – dokler zdravnik ne potrdi da gre lahko v vrtec,
- ima gnojno vnetje oči, dokler zdravnik ne potrdi, da ni kužen,
- ima gnojno vnetje kože, dokler zdravnik ne potrdi, da ni kužen,
- ima razjede v ustih, kadar je izključen infekcijski vzrok bolezni,
- ima uši, do naslednjega dne po razuševanju,
- ima garje, do 24 ur po zaključenem prvem zdravljenju.

Pri drugih nalezljivih boleznih upoštevamo navodila zdravnika.

VKLJUČITEV OTROKA V VRTEC PO PREBOLELI BOLEZNI

Kdaj po preboleli bolezni se otrok lahko ponovno vključi v skupino, bo ocenil pediater, ki otroka zdravi. Otrok mora biti **dovolj zdrav**, da je sposoben običajnih obremenitev in **ne sme biti več kužen** za okolico. Prenehanje kužnosti se pri različnih boleznih razlikuje, odvisno od povzročitelja – glej preglednico 1:

Preglednica 1: Nalezljive bolezni in okužbe z navedbo časa, ko je otrok z vidika kužnosti lahko ponovno vključen v vrtec ali šolo

KAPLJIČNE NALEZLJIVE BOLEZNI

Nalezljiva bolezen/okužba	**Vključitev v vrtec/šolo**
COVID 19	Po 7 dneh od začetka bolezni, ko je minilo najmanj 24 ur brez vročine in 24 ur od izboljšanja simptomov in znakov bolezni.
GRIPA	Po 7 dneh od začetka bolezni oziroma po ozdravitvi.
OSLOVSKI KAŠELJ	Po 5 dneh od začetka antibiotičnega zdravljenja, oziroma po 21 dneh od začetka bolezni, če ni bilo antibiotičnega zdravljenja.
DAVICA	Odloči otrokov zdravnik, po posvetu z območnim epidemiologom.
TUBERKULOZA	Odloči pulmolog iz pulmološkega dispanzerja.

ČREVESNE NALEZLJIVE BOLEZNI

Nalezljiva bolezen/okužba	**Vključitev v vrtec/šolo**
DRISKA/BRUHANJE* (Campylobacter, E. coli, Giardia, Salmonella, rotavirus, norovirus)	Po 48 urah od zadnjega bruhanja ali driske.
HEPATITIS A	Po 14 dneh po pojavu prvih znakov oziroma po 7 dneh po pojavu zlatenice.
E.coli (VTEC)	Po 48 urah od zadnjega bruhanja ali driske.
TIFUS, PARATIFUS	Po prvem negativnem izvidu vzorca blata (potrdilo izda območni ZZV*).

GRIŽA (Šigeloza)	Po prvem negativnem izvidu vzorca blata (potrdilo izda območni ZZV).
KRIPTOSPORIDIOZA	Po 48 urah od zadnjega bruhanja ali driske.
GLISTAVOST	Ni omejitev.

**otroci lahko izločajo povzročitelja v blatu tudi še več tednov po preboleli bolezni, zato je potreben poostren higienski režim pri previjanju v vrtcu oziroma po uporabi stranišča.*

NALEZLJIVE BOLEZNI Z IZPUŠČAJI

Nalezljiva bolezen	**Vključitev v vrtec/šolo**
OŠPICE	Po 4 dneh po pojavu značilnega izpuščaja.
RDEČKE	Po 6 dneh po pojavu značilnega izpuščaja.
MUMPS	Po 5 dneh po pojavu značilne otekline.
ŠKRLATINKA, STREPTOKOKNA ANGINA	Po 24 urah od začetka antibiotičnega zdravljenja.
NORICE	Po 5 dneh po pojavu značilnega izpuščaja, oziroma ko ni več svežih mehurčkov in se vsi mehurčki posušijo.
INFEKCIJSKA MONONUKLEOZA	Ni omejitev.
PETA BOLEZEN* (Erythema infectiosum)	Ni omejitev.
ŠESTA BOLEZEN (Exanthema subitum)	Ni omejitev.
HERPES (Herpes simpleks)	Ni omejitev.

**peta bolezen, ki jo povzroča Parvovirus B19 lahko ogroža plod v zgodnji nosečnosti (do 20. tedna). Nosečnico je treba obvestiti, če so v skupini otroci, ki prebolevajo peto bolezen in ji svetovati posvet z ginekologom.*

KOŽNE NALEZLJIVE BOLEZNI

Nalezljiva bolezen/infestacija	**Vključitev v vrtec/šolo**
NAGLAVNA UŠIVOST	Takoj po uspešno opravljenem razuševanju.
GARJE	Takoj po uspešno izvedenem postopku zdravljenja.
MEHKUŽKE	Ni omejitev, če so kožne spremembe pokrite.
BRADAVICE	Ni omejitev.
MIKROSPORIJA	Ni omejitev, če so kožne spremembe pokrite.

** Molluscum contagiosum - virusna okužba kože*

NALEZLJIVE BOLEZNI, KI SE PRENAŠAJO S KRVJO IN OSTRIMI PREDMETI

Nalezljiva bolezen/okužba	**Vključitev v vrtec/šolo**
HEPATITIS B,C	Ni omejitev.
HIV/AIDS	Ni omejitev.

DRUGE NALEZLJIVE BOLEZNI IN OKUŽBE

Nalezljiva bolezen/okužba	**Vključitev v vrtec/šolo**
BOLEZEN ROK, NOG, UST	Ko ni več svežih mehurčkov in se vsi mehurčki posušijo.
GNOJNO VNETJE KOŽE	Po 48 urah od začetku antibiotičnega zdravljenja, če so gnojne rane pokrite, oziroma po presoji zdravnika tudi več dni, če so spremembe obsežne in na delih, ki jih je težko pokriti.
VNETJE OČESNE VEZNICE - bakterijsko	Po 48 urah od začetka zdravljenja.
VNETJE OČESNE VEZNICE - virusno	Ko ni več izcedka iz oči.

Pogodba, ki jo vrtec sklene s starši vsebuje člen, ki pravi, da lahko vrtec zavrne sprejem otroka, če le ta kaže očitne znake slabega počutja. V primeru, če slabo počutje nastopi v vrtcu, pa je dolžnost staršev, da čim prej pridejo po svojega otroka.

Če strokovna delavka meni, da je otrok bolan in sodi v vrtec, starši pa ga pripeljejo, lahko vzgojitelj **(s predhodnim dogovorom z organizatorko prehrane in ZHR)** staršem da v podpis Izjavo. Z Izjavo (Priloga 5) starši potrdijo, da je otrok zdrav oziroma ne prenaša okužbe oziroma nalezljive bolezni.

O pojavu nalezljive bolezni v skupini mora strokovni delavec sporočiti organizatorki prehrane in zdravstveno higienskega režima. OPZHR izda obvestilo za starše, saj smo starše dolžni obvestiti, da je otrok prišel v stik z nalezljivo boleznijo. Ob odsotnosti OPZHR mora vzgojiteljica ali pomočnica sama izdati obvestilo o pojavu nalezljive bolezni v skupini. Opis nalezljive bolezni in prazen list obvestilo staršem vzgojitelj dobi v mapi ZHR na enoti vrtca.

Pri obveščanju staršev o pojavu bolezni v skupini nikoli ne omenjamo otrok, ki so zboleli, temveč le koliko primerov in katere bolezni so se pojavile – varstvo osebnih podatkov.

DAJANJE TERAPIJE OTROKOM V VRTCU

V vrtcu praviloma ne dajemo nobenih zdravil razen ob izjemnih primerih, kot npr. ob pojavu že znane bolezni ali poslabšanju kronične bolezni, npr. vročinski krči, astma, pa moramo imeti za dajanje zdravila predhodno pisno privolitev staršev oz. skrbnikov s soglasjem zdravnika in navodila o dajanju zdravila, ki jih je dal zdravnik.
V tem primeru moramo od staršev pridobiti naslednje podatke:

- ime, priimek otroka, datum rojstva, naslov;
- podatki staršev in telefonska številka staršev na katero so dosegljivi,
- bolezensko stanje,
- simptomi, znaki na katere moramo biti pozorni pri otroku,

- ob pojavu katerih znakov je potrebno aplicirati zdravilo,
- ime zdravila in odmerek zdravila, ki ga je potrebno aplicirati,
- kako ga apliciramo (v usta, črevo, na kožo),
- čez koliko časa lahko pričakujemo izboljšanje stanja,
- kaj je potrebno storiti, če se stanje v predvidenem času ne izboljša (klic staršem, 112, dodaten odmerek zdravila)?
- zdravilo mora pediater predpisati posebej za vrtec, zdravilo mora biti v originalnem pakiranju, priloženo mora biti natančno navodilo za uporabo,
- pozorni moramo biti na rok uporabe zdravila in kje ga moramo hraniti (sobna temperatura, hladilnik).

Za apliciranje zdravila strokovni delavec potrebuje soglasje staršev – priloga 1. Za vsako zdravilo, ki se ga otroku aplicira se izpolni obrazec Evidenca za dajanje zdravil – priloga 2.

Preden damo zdravilo, pokličemo starše, da dobimo njihovo soglasje (če dopušča čas, sicer zdravilo apliciramo, če imamo pisno dovoljenje).

Vsi podatki morajo biti ZAPISANI in na voljo tudi drugim strokovnim delavkam vrtca. Pazimo na varstvo osebnih podatkov.

V vrtcu imamo na razpolago dve zdravili in sicer zdravilo za zniževanje temperature (paracetamol) in zdravilo, ki prepreči alergijsko reakcijo - Claritin.
Antipiretik ponudimo otroku le v primeru, ko telesna temperatura v vrtcu nenadoma naraste nad 38,5°C (merjeno pod pazduho), starši pa ne morejo priti takoj po otroka.

Claritin lahko apliciramo otroku v primeru, ko ga je v predel vratu ali v jezik pičila osa, čebela, zato, da preprečimo otekanje predela, kar bi lahko otežilo dihanje.

Za obe zdravili moramo imeti podpisano pisno soglasje s strani staršev. Tik preden apliciramo zdravilo, še enkrat pokličemo starše, če lahko takoj pridejo po otroka. Če ne morejo priti, s soglasjem staršev apliciramo zdravilo, **starši pa so dolžni čim prej priti po otroka**.

Za vse, kar dajemo otrokom v vrtcu (zdravila, sirup, repelent) potrebujemo soglasje staršev, to pa zato, ker bi lahko določena snov v zdravilu ali pripravku izzvala alergijsko reakcijo. Če nimamo podpisanega soglasja staršev, otroku ne dajemo nobenih zdravil, pač pa kličemo starše in če se otroku zdravstveno stanje poslabša kličemo zdravstveni dom oz. 112.

ZDRAVSTVENI DOM ŠIŠKA: 01 5815 200

Vsi oddelki naj na prvem roditeljskem sestanku staršem dajo v podpis tabelo soglasij. Na enem obrazcu starši potrdijo soglasje za dajanje zdravila za znižanje telesne temperature, claritina in soglasje za pregledovanje lasišč, v primeru suma pojava ušivosti v skupini. Glej soglasje (Priloga 4).

POŠKODBE OTROK V VRTCU

V primeru poškodb otrok v vrtcu delujemo po protokolu, ki je naveden v diagramu. O poškodbi je potrebno izpolniti zapisnik – priloga 3.

DIAGRAMI

- Protokol ravnanja v primeru izpuščaja in bruhanja.
- Protokol ravnanja v primeru vročinskih krčev in epileptičnega napada.
- Protokol ravnanja v primeru vnetja oči in uši.
- Protokol ravnanja v primeru vboda z iglo in pika žuželk.
- Protokol ravnanja v primeru prehranske preobčutljivosti otroka.
- Protokol ravnanja v primeru poškodb otroka.
- Protokol ravnanja v primeru zamujanja staršev.

Protokol ravnanja v primeru bolezni

ZNAKI	PROTOKOL RAVNANJA	OPOMBE
IZPUŠČAJI	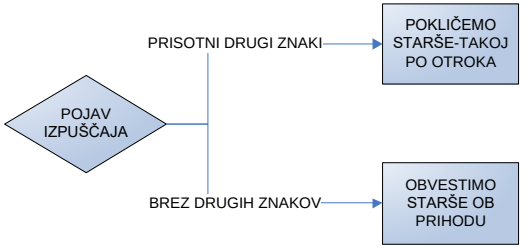	1. **V PRIMERU IZPUŠČAJA IN OB PRISOTNIH DRUGIH ZNAKIH BOLEZNI** (NPR. POVIŠANA TELESNA TEMPERATURA, ITD.), STARŠE POKLIČEMO, DA PRIDEJO PO SVOJEGA OTROKA TAKOJ.
BRUHANJE	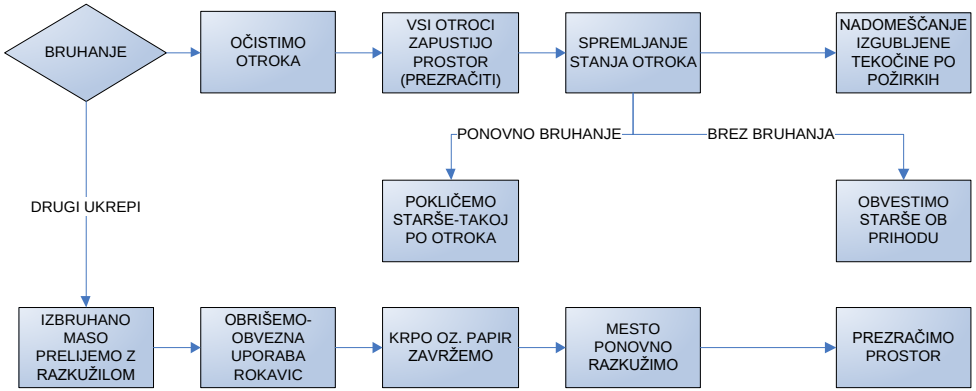	1. V PRIMERU **BRUHANJA IN PRISOTNIH DRUGIH ZNAKIH BOLEZNI** (NPR. POVIŠANA TELESNA TEMPERATURA, DRISKA, IZPUŠČAJI, ITD.), STARŠE POKLIČEMO, DA PRIDEJO PO SVOJEGA OTROKA TAKOJ. 2. V PRIMERU, **KO JE V SKUPINI ALI V VRTCU POTRJEN PRIMER (ALI VEČ PRIMEROV) NALEZLJIVE BOLEZNI**, KI JE POVEZANA Z BRUHANJEM, STARŠE POKLIČEMO, DA PRIDEJO PO SVOJEGA OTROKA TAKOJ. 3. PO ČIŠČENJU JE POTREBNO ROKE TEMELJITO UMITI.

Protokol ravnanja v primeru bolezni

ZNAKI	PROTOKOL RAVNANJA	
VROČINSKI KRČI	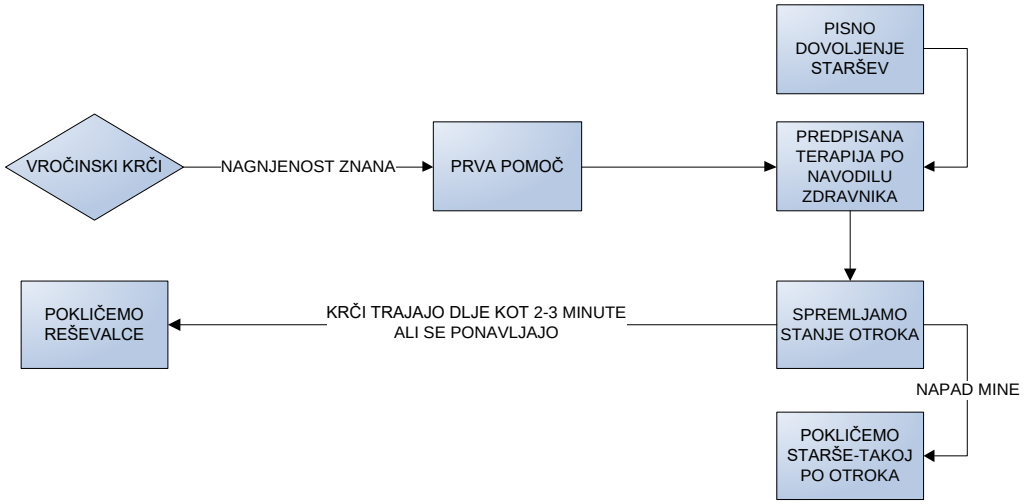	1. **PRVA POMOČ OTROKU VKLJUČUJE:** - PREPREČIMO DODATNE POŠKODBE- Z MESTA ODSTRANIMO VSE PREDMETE, S KATERIMI BI SE OTROK LAHKO POŠKODOVAL, - OTROKA OBRNEMO NA BOK, DA PREPREČIMO ZADUŠITEV (JEZIK, IZBRUHANINA, SLINA), - OTROKU V USTA NE DAJEMO NIČESAR, -RAVNAMO SE PO NAVODILIH ZA ZNIŽANJE TELESNE TEMPERATURE. 2. **PRI OTROKU, PRI KATEREM SO SE ŽE POJAVILI VROČINSKI KRČI**, DAMO TAKOJ OB POVIŠANJU TELESNE TEMPERATURE PREDPISANO SREDSTVO ZA ZNIŽANJE TELESNE TEMPERATURE.
EPILEPSIJA	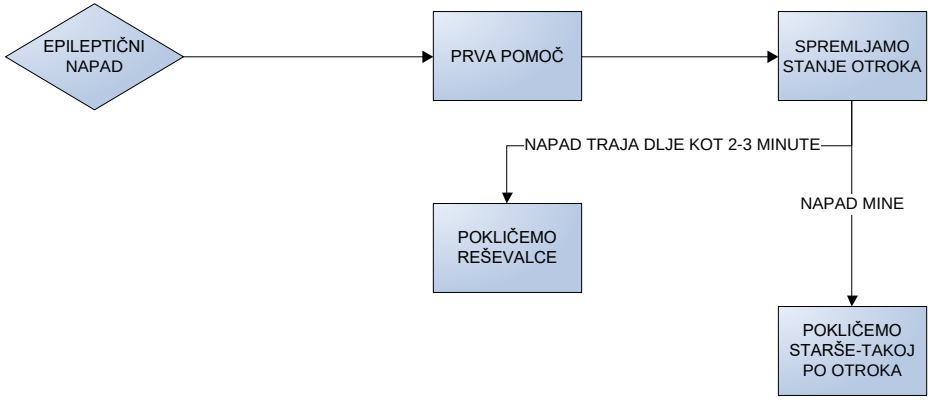	1. **PRVA POMOČ OTROKU VKLJUČUJE:** - PREPREČIMO DODATNE POŠKODBE- Z MESTA ODSTRANIMO VSE PREDMETE, S KATERIMI BI SE OTROK LAHKO POŠKODOVAL, - OTROKA OBRNEMO NA BOK, DA PREPREČIMO ZADUŠITEV (JEZIK, IZBRUHANINA, SLINA), - OTROKU V USTA NE DAJEMO NIČESAR IN MU NA SILO NE RAZPIRAMO UST. 2. **ZA ČAS NAPADA SE ŠTEJE** LE AKTIVNI DEL (NPR. KRČI), STANJE PO NAPADU S HROPEČIM DIHANJEM, KO JE KRČ ŽE POPUSTIL, SE NE ŠTEJE V ČAS NAPADA.

Protokol ravnanja v primeru bolezni

ZNAKI	PROTOKOL RAVNANJA	
VNETE OČI	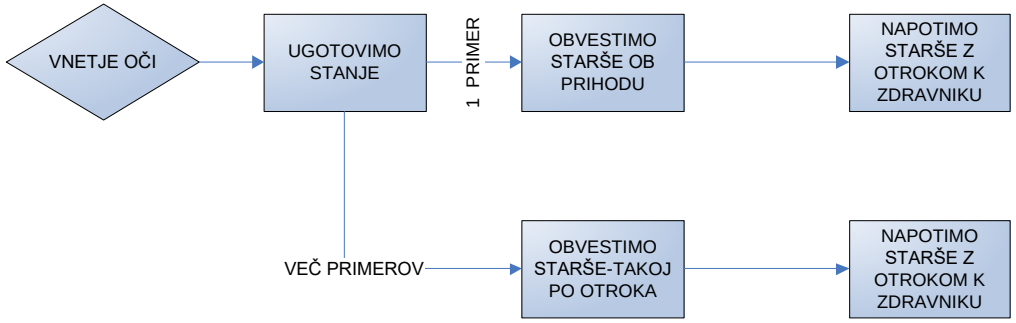	1. **ZA VNETJE OČI JE VEČ VZROKOV**, ZATO JE NUJNO DA STARŠI Z OTROKOM OBIŠČEJO ZDRAVNIKA IN NAS O VZROKU OBVESTIJO. 2. STARŠI NAJ SE RAVNAJO PO NAVODILU ZDRAVNIKA.
UŠIVOST	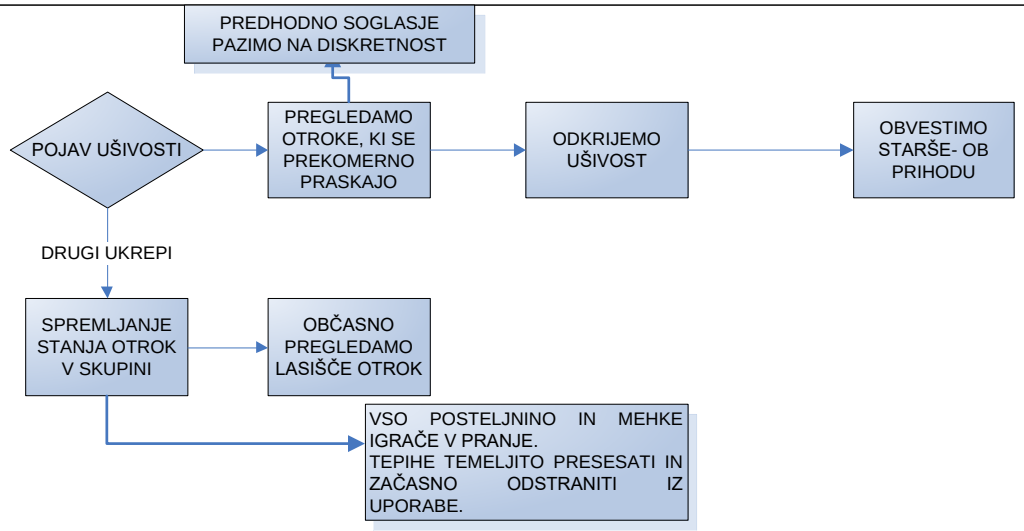	1. **OTROKA, PRI KATEREM ODKRIJEMO UŠIVOST, FIZIČNO NE LOČIMO** OD DRUGIH OTROK. DEJAVNOST ORGANIZIRAMO TAKO, DA NE PRIDE DO NEPOSREDNIH STIKOV. 2. **VSE STARŠE OB PRIHODU OBVESTIMO** O POJAVU UŠIVOSTI IN JIH SEZNANIMO S PREVENTIVNIMI UKREPI, KI NAJ JIH IZVAJAJO (PREGLEDOVANJE LASIŠČA). 3. **POMEMBNO SODELOVANJE** MED STARŠI IN VRTCEM (OBVEŠČANJE, UKREPI V VRTCU IN DOMA).

Protokol ravnanja v primeru poškodbe

VRSTA	PROTOKOL RAVNANJA	OPOMBE
VBOD Z IGLO	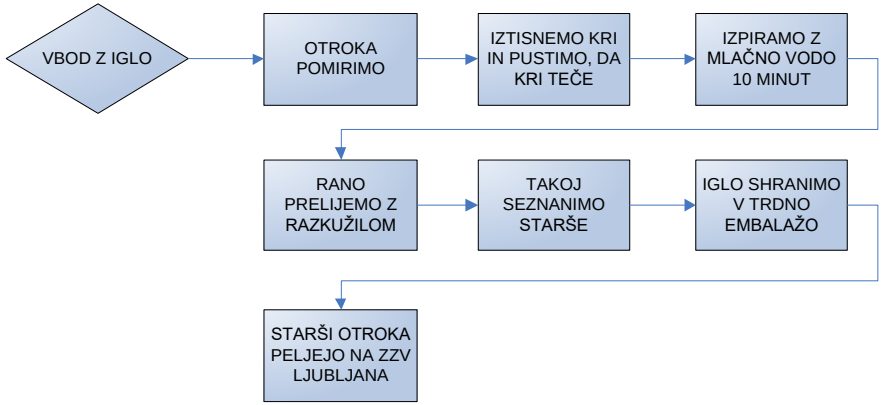	1. **STARŠI NAJ OTROKA PELJEJO NA ZAVOD ZA ZDRAVSTVENO VARSTVO LJUBLJANA, ZALOŠKA 11**, ZARADI TESTIRANJA KRVI NA HEPATITIS B, C IN HIV OZ. CEPLJENJA PROTI HEPATITISU B. 2. **OTROKE OPOZORIMO, NAJ SE NE DOTIKAJO OSTRIH PREDMETOV** IN DA NAJ NAJDBO PREDMETA TAKOJ SPOROČIJO VZGOJNEMU KADRU.
PIKI ŽUŽELK	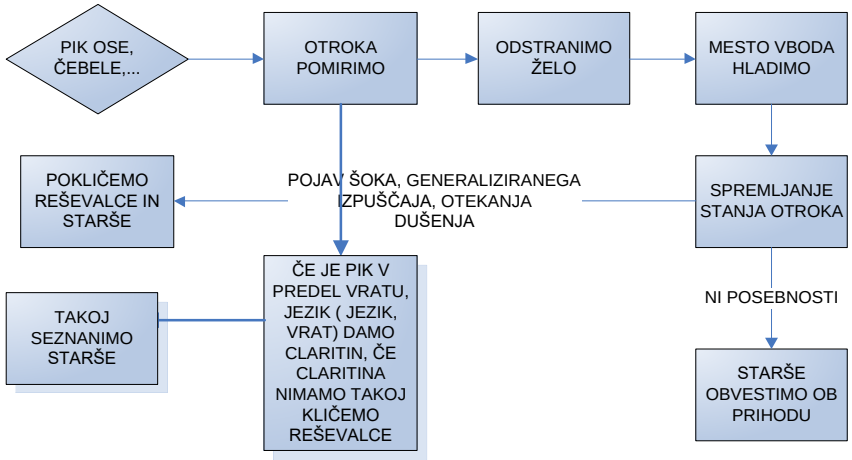	1. **MESTO PIKA HLADIMO** TAKOJ, S PREDMETOM, KI JE BLIZU (MRZEL KAMEN, MOKRA BRISAČA, LED, ITD.) 2. **STARŠI NAS MORAJO OPOZORITI, ČE JE NJIHOV OTROK ALERGIČEN NA PIKE.** V TEM PRIMERU SE Z ZDRAVNIKOM IN STARŠI DOGOVORIMO O NAŠEM RAVNANJU V PRIMERU PIKA (USTREZNA ZDRAVILA, KI JIH DAMO OTROKU TAKOJ PO PIKU). 3. DA OTROKU DAMO CLARITIN MORAMO IMETI PODPISANO **SOGLASJE STARŠEV.**

POSEBNE ZAHTEVE ZA PREHRANO

PROTOKOL RAVNANJA	OPOMBE
DIETE- ALERGIČNE REAKCIJE NA HRANO, PREOBČUTLJIVOST NA DOLOČENE VRSTE ŽIVIL	1. Z DIETO MORAJO BITI SEZNANJENE TUDI DELAVKE, KI NADOMEŠČAJO V ODDELKU, 2. SEZNAM DOVOLJENIH IN PREPOVEDANIH ŽIVIL MORA BITI NA VIDNEM MESTU V IGRALNICI, 3. ZA VSAKO SPREMEMBO MORAJO STARŠI PREDLOŽITI NOVO PISNO POTRDILO ZDRAVNIKA.

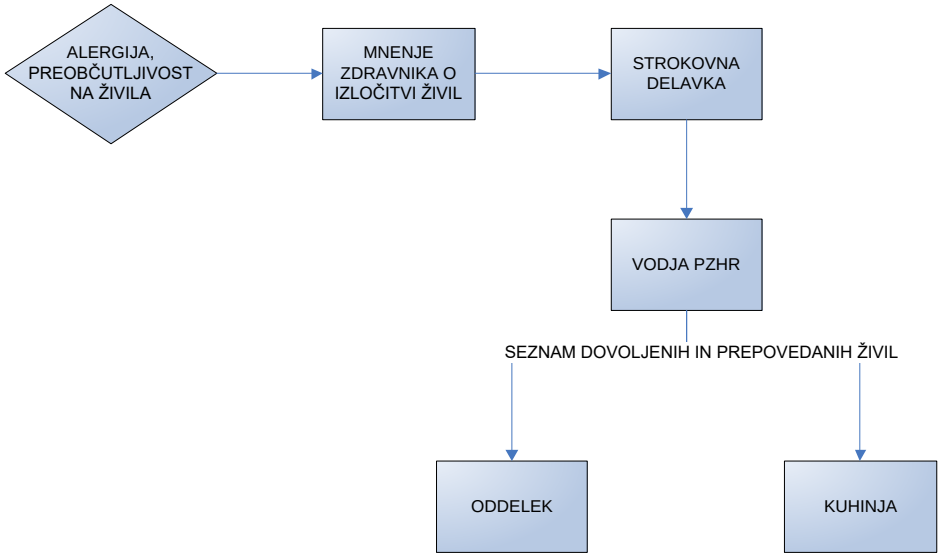

Protokol ravnanja v primeru poškodbe

PROTOKOL RAVNANJA

RAZLIČNE VRSTE POŠKODB

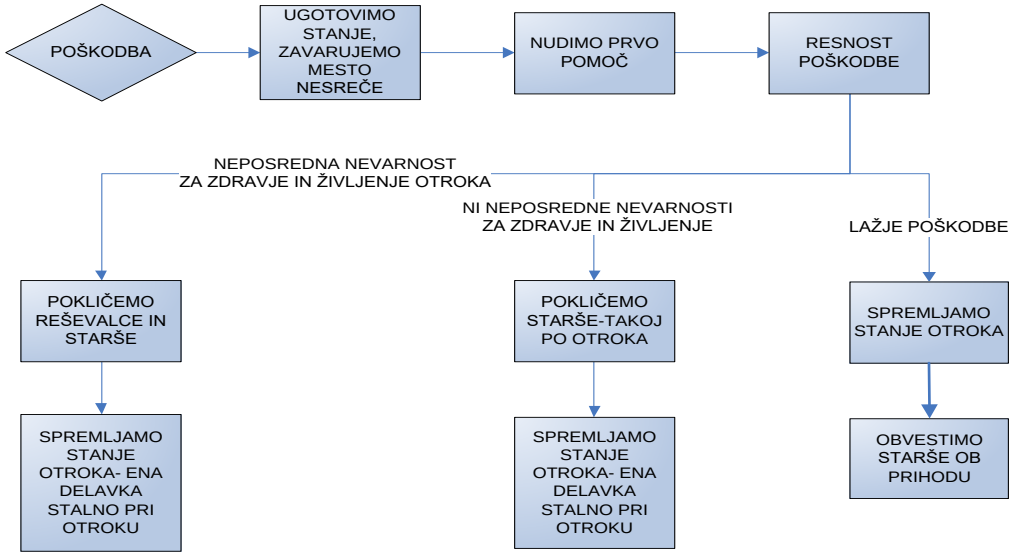

1**. NEPOSREDNE NEVARNOSTI ZA ZDRAVJE IN ŽIVLJENJE:**
- HUDE KRVAVITVE,
- ZASTRUPITVE,
- PRENEHANJE DIHANJA,
- PRENEHANJE DELOVANJA SRCA,
- RAZVOJ ŠOKA.

2. **LAŽJE POŠKODBE:** ODRGNINE, PLITVE RANE, MANJŠE PODPLUTDBE, UGRIZI, PRASKE, PADCI, ITD.

3. **TEŽJE POŠKODBE:** PADEC Z VIŠINE, ZLOMI, RANE PRI KATERIH JE POTREBNA ZDRAVNIŠKA OSKRBA, OPEKLINE, ZMEČKANINE, ITD.

4. OB VSAKI POŠKODBI OTROKA NAREDIMO ZAPISNIK (GLEJ PRILOGA 3.

5. DELAVKE S OPRAVLJENIM TEČAJEM PRVE POMOČI:
KEKEC: Živa Spreizer, Nataša Trs
MOJCA: Irena Remškar, Tina Kerin
ROŽLE: Darja Vidic, Mateja Domjanič
TINKARA: Romana Begovič, Romana Kužnik
MUCA: Nataša Zavrl, Lidija Bukovec

Opomba: delavke z opravljenim tečajem prve pomoči pri Rdečem križu se spreminjajo. Izobraževanje iz prve pomoči ima opravljenih več delavk.

Protokol ravnanja v primeru zamujanja staršev

PROTOKOL RAVNANJA

ZAMUJANJE STARŠEV

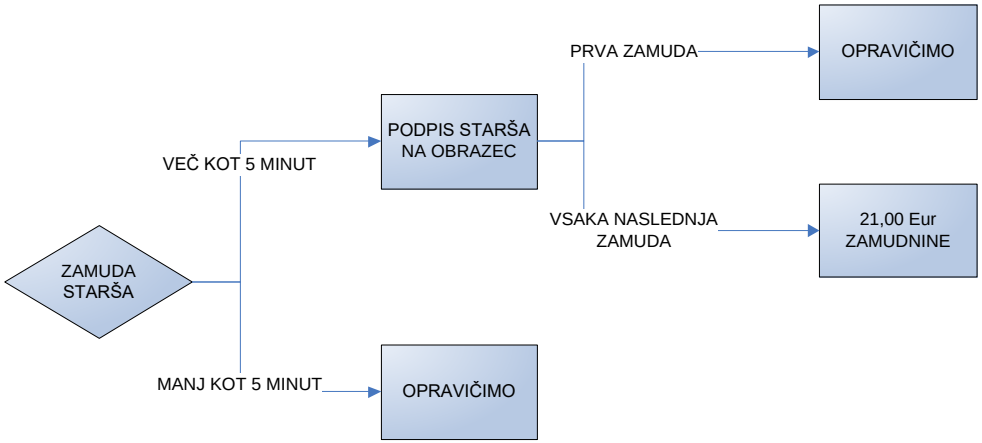

1. URA PO KATERI SE RAVNAMO, MORA BITI TOČNA

2. VSI STARŠI MORAJO BITI SEZNANJENI Z **IZJAVO STARŠEV** IN JO PODPISATI.

3. ČE STARŠI ZAMUDIJO DO 0,5 URE, VZGOJITELJ PIŠE + 0,5 URE , ČE STARŠ ZAMUDI VEČ KOT 0,5 URE SI VZGOJITELJ PIŠE + 1 URO.

Priloga 1: Pooblastilo za dajanje zdravila v vrtcu

S podpisom starši oz. skrbniki pooblaščamo strokovnega delavca vrtca (strokovni delavci, ki opravijo eno od izobraževanj iz prve pomoči ali opravijo specifično izobraževanje glede na bolezensko stanje otroka), za dajanje predpisanega zdravila otroku ob pojavu nujnega stanja v času bivanja v vrtcu ter vodenje evidence o dajanju zdravila v vrtcu:

Naziv vrtca, enote:
_____
Naslov:
_____

Izpolni zdravnik

Ime in priimek otroka: _____ Datum rojstva: _____
Naslov prebivališča: _____
Bolezensko stanje: _____
Kdaj damo predpisano zdravilo (najpogostejši simptomi/znaki, na katere moramo biti pozorni): _____
_____
_____
_____
_____
Predpisano zdravilo (naziv, moč, oblika)_____
Odmerek zdravila: _____ Kako damo zdravilo (npr. v mišico): _____
Pogostost dajanja odmerka: _____
Mogoči stranski učinki zdravila in kako je treba ukrepati:_____
_____
Ime in priimek zdravnika: _____ Tel. številka: _____
Zdravstveni zavod: _____
Naslov: _____
Kraj in datum: _____Podpis in žig:_____

Ime in priimek enega od staršev oz. skrbnikov: _____ Tel. št._____
Naslov: _____
Kraj in datum: _____ Podpis: _____

Priloga 2: Evidenca o dajanju zdravila

Skladno s pisno privolitvijo enega od staršev oz. skrbnikov (Privolitev za dajanje zdravila) strokovni delavec vodi evidence o dajanju zdravila:

Naziv vrtca, enote:_____
Naslov:
_____
Ime in priimek otroka:_____ Datum rojstva:_____
Naslov:_____
Bolezensko stanje: _____Simptomi in znaki zaradi katerih smo dali
zdravilo:_____
Zdravilo, ki smo ga aplicirali (naziv, moč, oblika):_____Odmerek zdravila, ki smo ga aplicirali:_____
Kako smo dali zdravilo (npr. v usta, črevo, na kožo):_____

Datum in ura dajanja zdravila	Datum in ura dajanja zdravila
1.	5.
2.	6.
3.	7.
4.	8.

Otrok ni prejel zdravila (datum, ura, razlogi):_____
Pojav stranskega učinka zdravila in ukrepanje:_____
_____
Predpisano zdravilo so prinesli starši: _____Datum prevzema zdravila:_____
Količina zdravila (ml, št. tbl.):_____Rok uporabe:_____
Originalna embalaža s preostankom zdravila je bila vrnjena staršem:
Datum:_____Podpis staršev:_____

Ime in priimek pooblaščene osebe za dajanje zdravila:_____
Datum:_____Podpis:_____

Priloga 3: Poročilo o nastanku poškodbe/zastrupitve in ukrepanju

Naziv vrtca, enote: _____
Naslov: _____
Ime in priimek otroka: _____ Spol: M Ž
Datum rojstva: _____ Datum dogodka: _____ Čas dogodka: ____.____
Kraj dogodka: □ Igralnica □ Kopalnica □ Hodnik/veža □ Stopnice □ Telovadnica □ Igrišče □ Sprehod, izlet □ Drugo (napišite) _____Vzrok nastanka poškodbe/zastrupitve: □ Padec z višine: vrsta podlage (napišite)_____ □ Padec na isti ravni □ Poškodba zaradi predmeta □ Vrstnik udaril/porinil/se zaletel □ Ugriz vrstnika □ Pik žuželke □ Ugriz živali □ Tujek v dihalih (hrana, predmet) □ Utopitev □ Prometna nezgoda □ Zastrupitev (napišite snov/rastlino) _____ □ Drugo (napišite) _____
Opis dogodka (napišite):_____
_____
_____
Predmet, udeležen pri nastanku poškodbe/zastrupitve: □ Ni bil udeležen □ Pohištvo/oprema □ Igrača □ Plezalo □ Tobogan □ Gugalnica □ Površina pod igrali □ Peskovnik □ Tricikel/poganjalček/kolo/skiro □ Snov/rastlina/žival □ Drugo (napišite):
_____
Poškodovani del telesa (lahko jih je več hkrati): □ Oko □ Zobje □ Drug del obraza □ Glava □ Vrat □ Roka/dlan □ Noga/stopalo □ Trebuh □ Prsni koš □ Hrbet □ Drugo (napišite) _____ Vrsta poškodbe: □ Udarnina □ Odrgnina □ Rana □ Zvin/Izpah □ Zlom □ Opeklina □ Ozeblina □ Zastrupitev □ Zadušitev □ Utopitev □ Drugo (napišite): _____ Poklicali starše/skrbnike Staršev ni bilo mogoče priklicati: ____.____ Čas priklica staršev: ____.____ Čas prihoda staršev: ____.____ Ime in priimek osebe, ki je poklicala starše/skrbnike: _____
Nudili prvo pomoč in dali zdravilo v vrtcu (opišite in navedite zdravilo):_____
_____
_____ Ime in priimek osebe, ki je nudila prvo pomoč: _____
Poklicali NMP (112): □ Ni bilo potrebno Čas priklica NMP: ____.____ Čas prihoda NMP: ____.____ Pri zastrupitvi je bil reševalcem izročen proizvod/rastlina/izbljuvek (napišite): _____ Zdravniška pomoč: □ Ni bila potrebna □ Izbrani zdravnik, nujna medicinska pomoč □ Zdravljenje v bolnišnici (preko noči), število dni: _____ Predlog ukrepov za preprečitev ponovitve take poškodbe/zastrupitve:
_____
_____

Podpis osebe, ki je izpolnila obrazec: _____
Datum: _____

Priloga 4: Soglasje staršev za dajanje antipiretika, claritina, repelentov in pregledovanje lasišča

Spodaj podpisani starši/skrbniki (ime in priimek starša):_____
Ime in priimek otroka:_____
dovoljujem oz. ne dovoljujem:

	USTREZNO OBKROŽI	POJASNILO:
DOVOLJUJEM UPORABO ANTIPIRETIKA	DA NE	STARŠI SOGLAŠAJO, DA STROKOVNI DELAVCI VRTCA, OTROKU APLICIRAJO SIRUP ZA ZNIŽANJE TELESNE TEMPERATURE - ANTIPIRETIK (Sirup Lekadol, Calpol, Daleron) V PRIMERU DA SE PRI OTROKU POJAVI TELESNA TEMPERATURA NAD 38,5 °C V ČASU BIVANJA OTROKA V VRTCU, STARŠI PA NE MOREJO TAKOJ PRITI PO OTROKA**.**
DOVOLJUJEM UPORABO CLARITINA	DA NE	STARŠI SOGLAŠAJO Z UPORABO CLARITINA OB NUJNIH STANJIH, KOT NPR. ČE ČEBELA ALI OSA OTROKA PIČI V JEZIK, VRAT, USTNICO… IN S APLIKACIJO ZDRAVILA PREPREČIMO REAKCIJO ORGANIZMA (ZATEKANJE GRLA), KI BI LAHKO OTEŽILA DIHANJE.
DOVOLJUJEM UPORABO REPELENTOV	DA NE	STARŠI SOGLAŠAJO Z UPORABO REPELENTOV, KI JIH PRISKRBI VRTEC Z NAMENOM VAROVANJA OTROK PRED UGRIZI KLOPOV IN PIKOV ŽUŽELK V ČASU BIVANJA OTROK V NARAVI - LETOVANJA. ZAŠČITA PRED UGRIZI NI 100% ZATO JE PREGLEDOVANJE OTROK NA MOREBITNE PRISESANE KLOPE PO PRIHODU IZ VRTCA DOLŽNOST STARŠEV.
DOVOLJUJEM PREGLEDOVANJE GLAVE OB SUMU POJAVA UŠI V SKUPINI	DA NE	STARŠI SOGLAŠAJO, DA OB SUMU POJAVA UŠI, STROKOVNI DELAVCI VRTCA OTROKOM PREGLEDAJO GLAVE.

Datum:_____Podpis staršev:_____

SOGLASJE VELJA DO PISNEGA PREKLICA ALI IZPISA OTROKA IZ VRTCA!

Priloga 5: Izjava staršev, da je otrok zdrav in gre lahko v vrtec

IZJAVA

S podpisom izjavljam, da je zdravstveno stanje otroka

(ime in priimek otroka):_____,(datum rojstva otroka): _____,

po preboleli nalezljivi bolezni/okužbi z vidika trajanja kužnosti primerno za ponovno vključitev v

vrtec/šolo (kar je potrdil tudi otrokov izbrani zdravnik DA/NE – ustrezno podčrtaj).

Ime in priimek starša: Podpis starša:

_____ _____

Datum:_____